ასოციაცია "ატუ"

თბილისის ცენტრალური პარკი

ზონა 09. ამფითეატრი - "დამხმარე შენობა"

კონსტრუქციული ნაწილი

თბილისი 2022 წ.

ასოციაცია "ატუ"

თბილისის ცენტრალური პარკი

ზონა 09. ამფითეატრი - "დამხმარე შენობა"

კონსტრუქციული ნაწილი

პრ.მთ.არქიტექტ.		ე.ოსეფაიშვილი
პრ.მთ.კონსტრ.		ბ.ბარბაქაძე
შესასრულა		ბ.ყობიაშვილი

თბილისი 2022 წ.

ნახაზების ჩამონათვალი

ნახაზის ნომერი	დასახელება
ნ.ჩ.	ნახაზების ჩამონათვალი;
კ-1	დამხმარე შენობის საძირკვლის გეგმა; ჭრილი 1-1; ჭრილი 2-2;
კ-2	ცოკოლის გეგმა;
კ-3	ჭრილი 1-1... ჭრილი 3-3;
კ-4	დგარების განლაგების გეგმა;
კ-5	სახურავის მზიდი კოჭების განლაგების გეგმა;
კ-6	შესაფიცრი კოჭების განლაგების გეგმა;
კ-7	შეფიცვრის გეგმა;
კ-8	კონსტრუქციის ჭრილი 1-1;
	კონსტრუქციის ჭრილი 2-2;
კ-9	კონსტრუქციის ჭრილი 3-3;
კ-10	კონსტრუქციის ჭრილი 4-4;
	კონსტრუქციის ჭრილი 5-5;
კ-11	კონსტრუქციის ჭრილი 6-6;
	კონსტრუქციის ჭრილი 7-7;
კ-12	შეერთების კვანძები;

თანამდებობა	გვარი	თარიღი	ხელმოწერა	თბილისის ცენტრალური პარკი "ამფითეატრი-დამხმარე შენობა" კონსტრუქციული ნაწილი	სტადია	ფურც.	ფურცლები
					მ.პ.	ნ.ჩ.	---
პრ.მთარგმნელ.	ე.ოხეფაიშვილი						
პრ.მთ. კონსტრ.	ბ. ბარბაქაძე			ნახაზების ჩამონათვალი	მასშტაბი	ასოციაცია "ატუ" თბილისი 2022	
შესრულა	ბ. ყოფიაშვილი	2022წ			---		

დამხმარე შენობის საძირკვლის გეგმა;

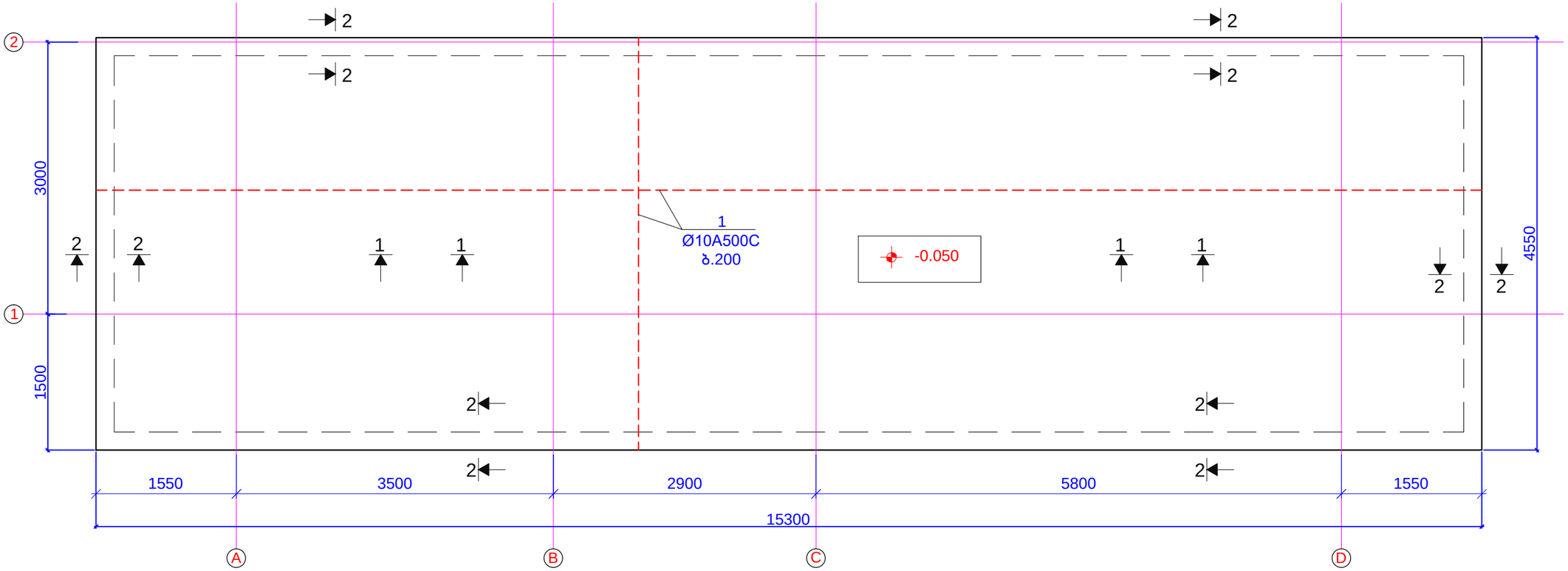

ჭრილი 1-1;

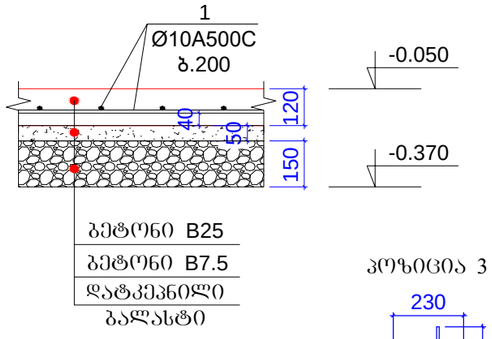

ჭრილი 2-2;

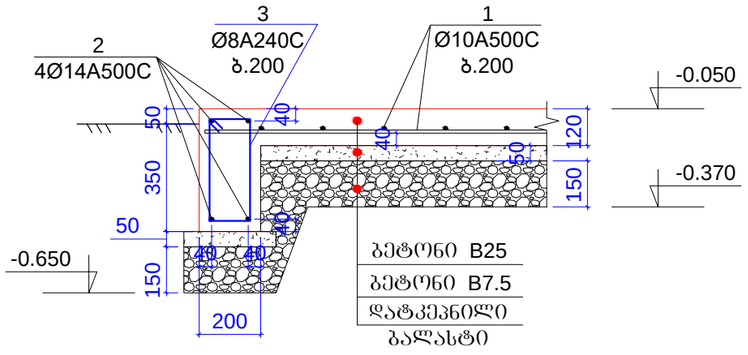

პოზიცია 3

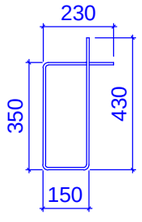

L=1160 მმ

მასალების ამოკრება საძირკველზე

კონსტ.დ ასახელება	პოზ.№	არმატურის სპეციფიკაცია						არმატურის ამოკრება			ბეტონის მოც.მ³	
		ესკიზი	Ø,მმ	კლასი	L,მმ	nxც	nxL ,მ	Ø,მმ	ΣnxL ,მ	Q კგ		
საძირკველი	1	დაიჭრას ადგილზე	10	A500	735000		735	10A500	735	452.9	B7.5	B25
	2	დაიჭრას ადგილზე	14	A500	170000		170	14A500	170	205.3	3.7	10.50
	3	იხ.პოზიცია	8	A240	1160	190	220.4	8A240	220.4	86.9		

თანამდებობა	გვარი	თარიღი	ხელმოწერა		სტადია	ფურც.	ფურცლები
				თბილისის ცენტრალური პარკი "ამფითეატრი-დამხმარე შენობა" კონსტრუქციული ნაწილი	მ.პ.	კ-1	---
არ.მთარქიტექ.	ე.ოსეფაიშვილი						
არ.მთ. კონსტრ.	ბ. ბარბაქაძე			დამხმარე შენობის საძირკვლის გეგმა	მასშტაბი	ასოციაცია "ატუ" თბილისი 2022	
შესასრულა	ბ. ყოფიაშვილი	2022წ			---		

ცოკოლის გეგმა

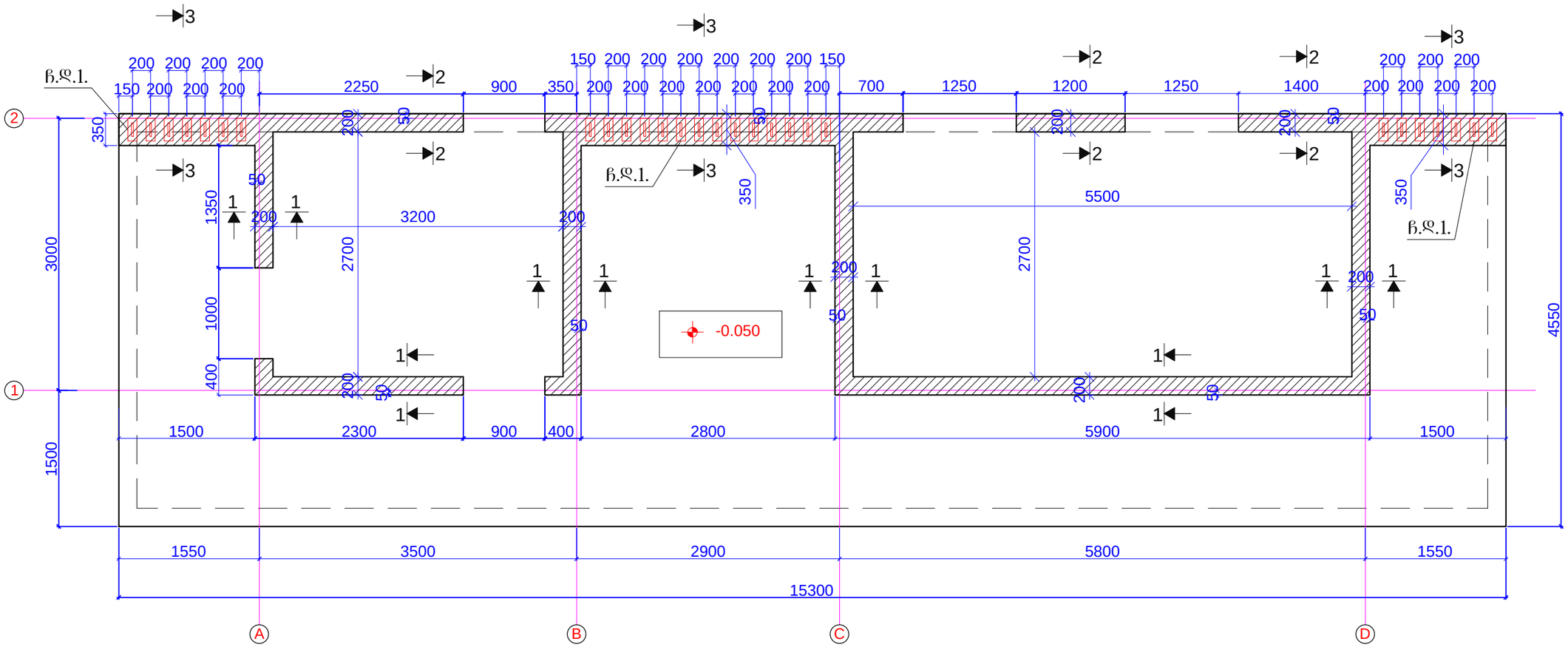

თანამდებობა	გვარი	თარიღი	ხელმოწერა		სტადია	ფურც.	ფურცლები
				თბილისის ცენტრალური პარკი "ამფითეატრი-დამხმარე შენობა" კონსტრუქციული ნაწილი	მ.ა.	კ-2	---
არქმთარქიტექ.	ე.ოხეფაიშვილი						
არქმთ. კონსტრ.	ბ. ბარბაქაძე			ცოკოლის გეგმა;	მასშტაბი	ასოციაცია "ატუ" თბილისი 2022	
შეასრულა	ბ. ყოფიაშვილი	2022წ			---		

შენიშვნები:
1. ჭრილი 1-1; ჭრილი 2-2; ჭრილი 3-3; იხ.ფ.კ-3.

ჭრილი 1-1;

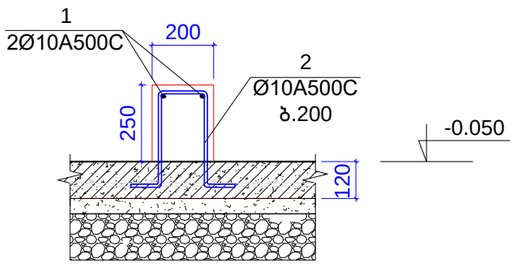

ჭრილი 2-2;

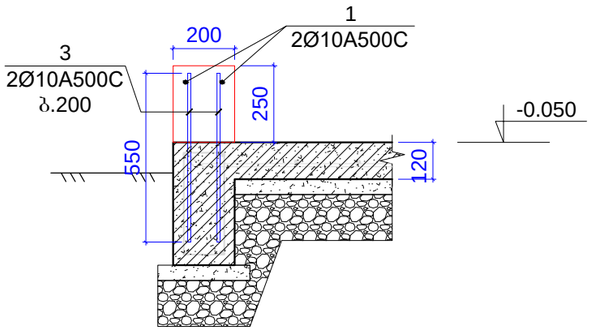

ჭრილი 3-3;

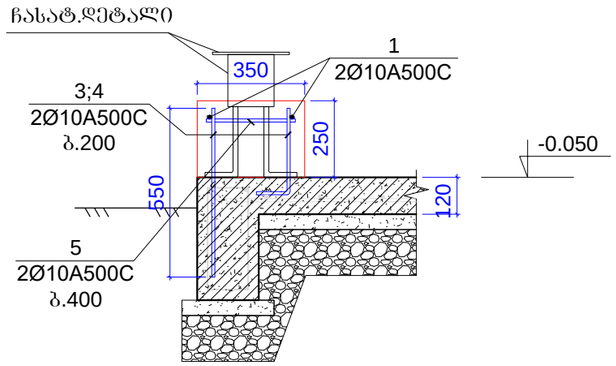

პოზიცია 2

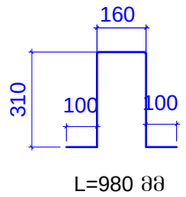

პოზიცია 3

პოზიცია 4

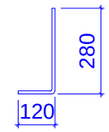

პოზიცია 5

ჩასატ.დეტალი
(28 ცალი)

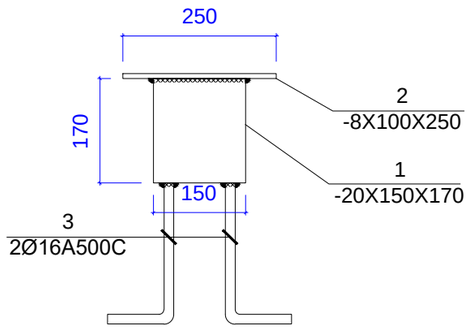

პოზ.1
-20X150X170

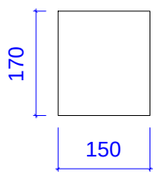

პოზ.2
-8X100X250

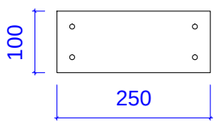

პოზ.3

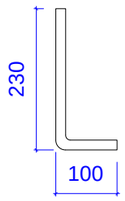

L=330მმ

მასალების ამოკრება ცოკოლზე

კონსტ.დ ასახელება	პოზ.№	არმატურის სპეციფიკაცია						არმატურის ამოკრება			ბეტონის მოც.მ³
		ესკიზი	Ø,მმ	კლასი	L,მმ	nxც	nxL ,მ	Ø,მმ	ΣnxL ,მ	Q კგ	
ცოკოლი	1	დაიჭრას ადგილზე	10	A500	70000		70	10A500	225.95	139.2	B25
	2	იხ.პოზიცია	10	A500	980	90	88.2				1.73
	3	იხ.პოზიცია	10	A500	550	85	46.75				
	4	იხ.პოზიცია	10	A500	400	30	12				
	5	იხ.პოზიცია	10	A500	300	30	9				

მასალები ერთი ჩასატანებელი დეტალისთვის (სულ 28 ცალი)

პოზ.№	დასახელება	სიბრძე (მმ)	რაოდ.(ცალი)	საერთ.სიბრძე (მ)	ერთ.წონა(კგ)	ჯამ.წონა(კგ)
პოზ.1	ფოლ.ფურცელ -20X150	170	1	0.17	3.97	3.97
პოზ.2	ფოლ.ფურცელ -8X100X	250	1	0.25	1.57	1.57
პოზ.3	ანკერი Ø16-A500C	330	2	0.66	0.52	1.04

თანამდებობა	გვარი	თარიღი	ხელმოწერა		სტადია	ფურც.	ფურცლები
				თბილისის ცენტრალური პარკი "ამფითეატრი-დამხმარე შენობა" კონსტრუქციული ნაწილი	მ.პ.	კ-3	---
პრმთარძიტექ.	ე.ოსეფაიშვილი						
პრმთ. კონსტრ.	ბ. ბარბაქაძე			ჭრილი 1-1; ჭრილი 2-2; ჭრილი 3-3;	მასშტაბი	ასოციაცია "ატუ" თბილისი 2022	
შესრულა	ბ. ყოფიაშვილი	2022წ			---		

დგარების განლაგების გეგმა

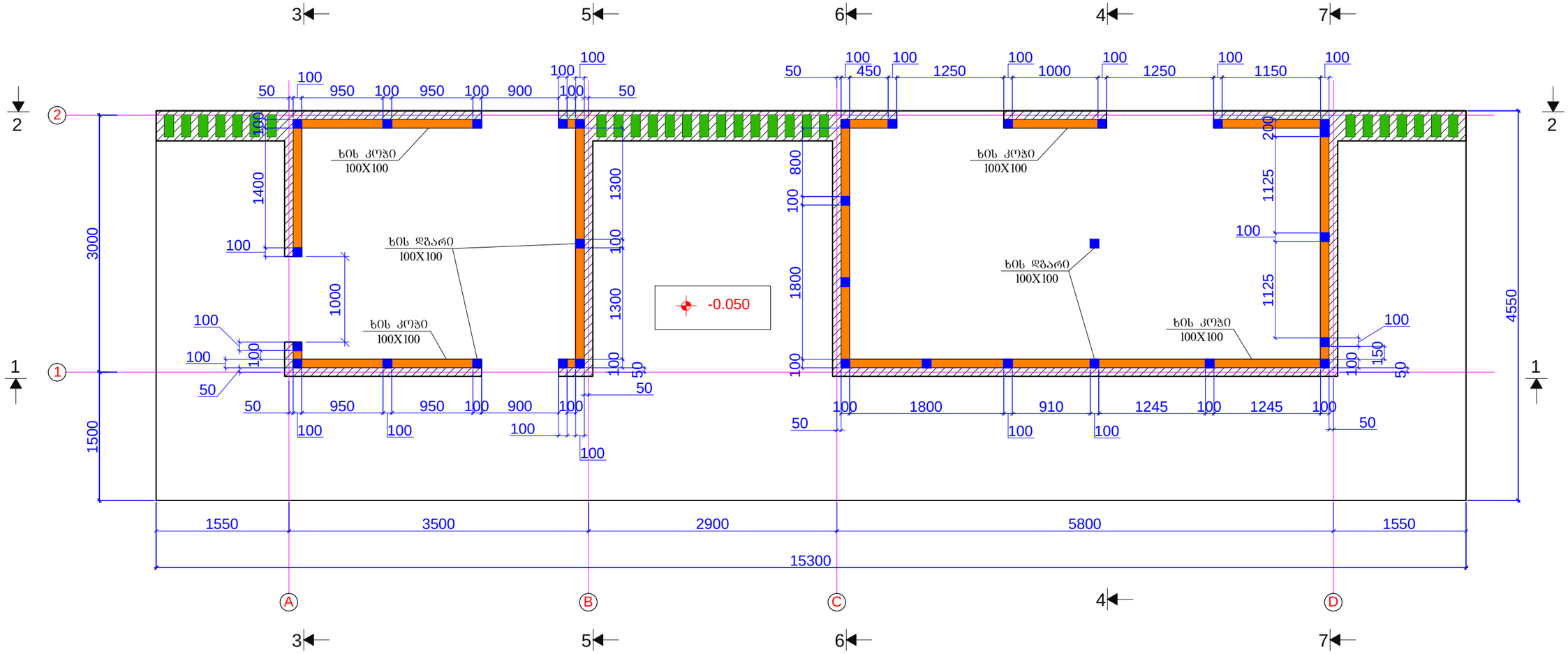

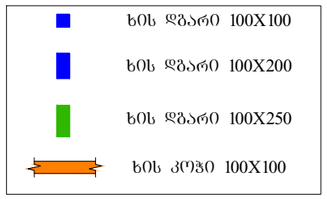

შენიშვნები:
1. ჭრილი 1-1 იხ.შ.კ-8.
2. ჭრილი 2-2; იხ.შ.კ-9.
3. ჭრილი 3-3; ჭრილი 4-4; იხ.შ.კ-10.
4. ჭრილი 5-5; ჭრილი 6-6; იხ.შ.კ-11.
5. ჭრილი 7-7 იხ.შ.კ-12.

თანამდებობა	გვარი	თარიღი	ხელმოწერა		სტადია	ფურც.	ფურცლები
				თბილისის ცენტრალური პარკი "ამფითეატრი-დამხმარე შენობა" კონსტრუქციული ნაწილი	მ.პ.	კ-4	---
არქმთარქიტექ.	ე.ოსეფაიშვილი						
არქმთ. კონსტრ.	ბ. ბარბაქაძე			დგარების განლაგების გეგმა;	მასშტაბი	ასოციაცია "ატუ" თბილისი 2022	
შესასრულა	ბ. ყოფიაშვილი	2022წ			---		

სახურავის მზიდი კოჭების განლაგების გეგმა

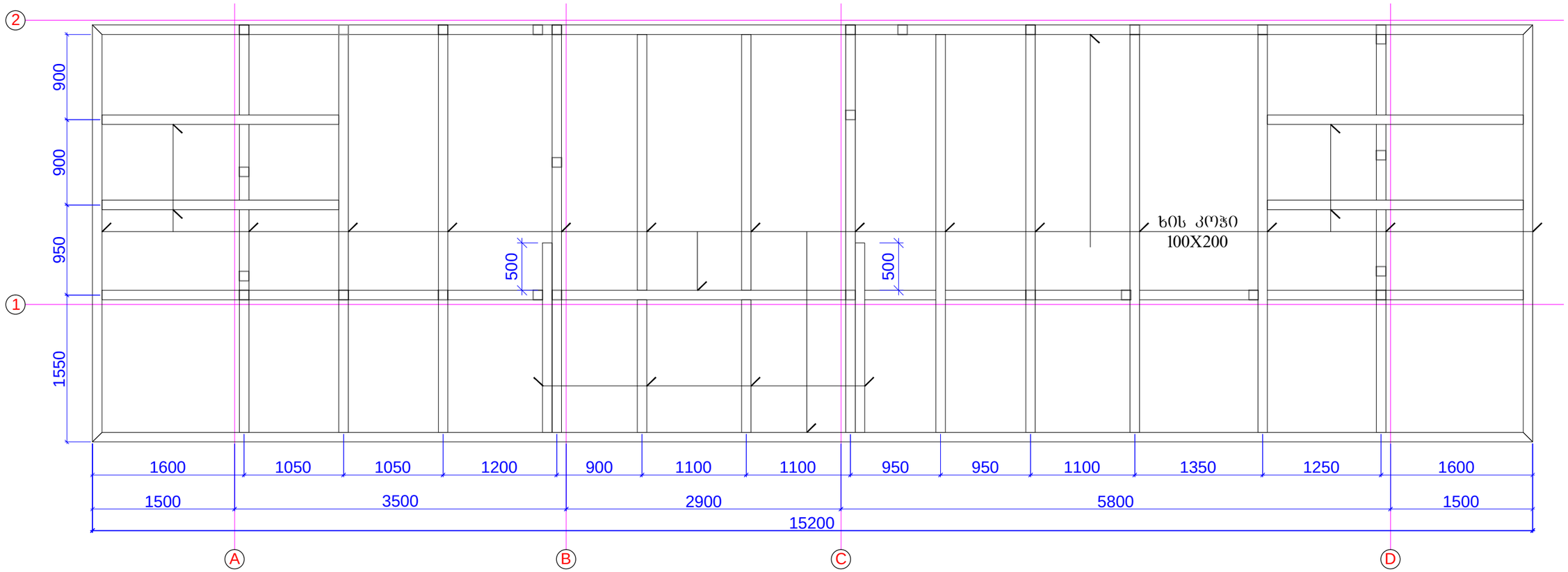

თანამდებობა	გვარი	თარიღი	ხელმოწერა		სტადია	ფურც.	ფურცლები
				თბილისის ცენტრალური პარკი "ამფითეატრი-დამხმარე შენობა" კონსტრუქციული ნაწილი	მ.პ.	კ-5	---
არქმთარქიტექ.	ე.ოსეფაიშვილი						
არქმთ. კონსტრ.	ბ. ბარბაქაძე			სახურავის მზიდი კოჭების განლაგების გეგმა;	მასშტაბი ---	ასოციაცია "ატუ" თბილისი 2022	
შესასრულა	ბ. ყოფიაშვილი	2022წ					

შესაფიცრი კოჭების განლაგების გეგმა

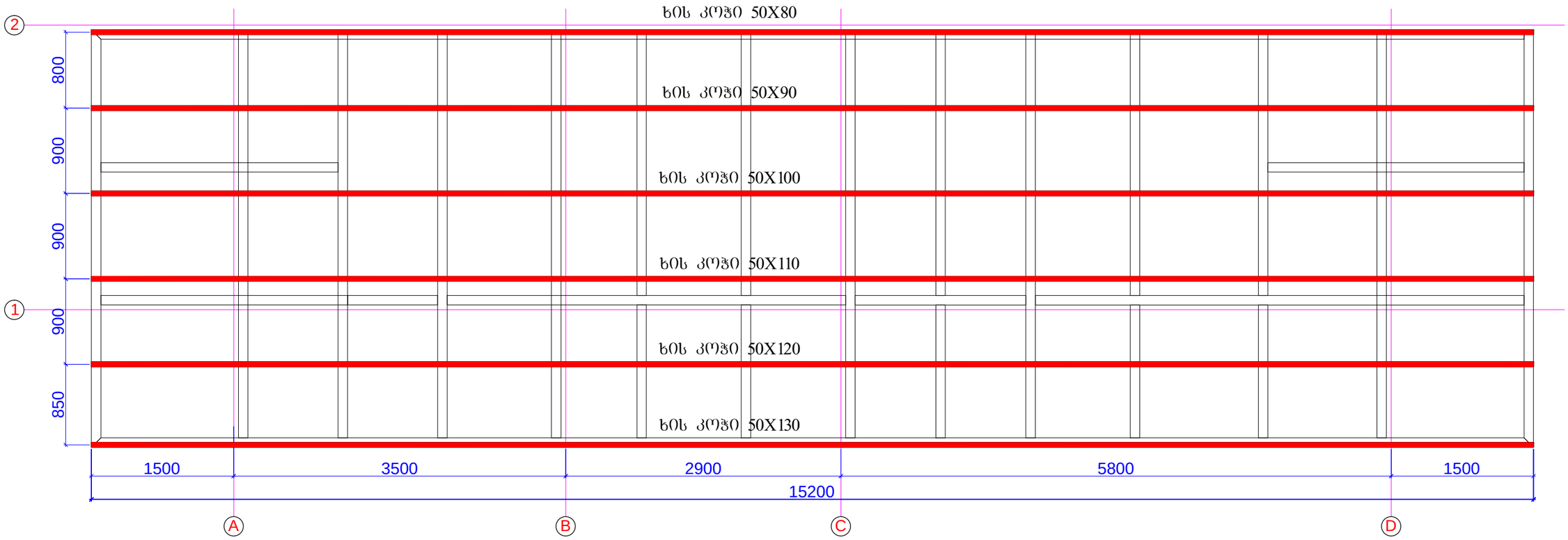

თანამდებობა	გვარი	თარიღი	ხელმოწერა	თბილისის ცენტრალური პარკი "ამფითეატრი-დამხმარე შენობა" კონსტრუქციული ნაწილი	სტადია	წერტ.	წერტილები
					მ.პ.	კ-6	---
არქმთარქიტექ.	ე.ოსეფაიშვილი						
არქმთ. კონსტრ.	ბ. ბარბაქაძე			შესაფიცრი კოჭების განლაგების გეგმა;	მასშტაბი	ასოციაცია "ატუ" თბილისი 2022	
შესასრულა	ბ. ყიბიაშვილი	2022წ			---		

შეფიცვრის გეგმა

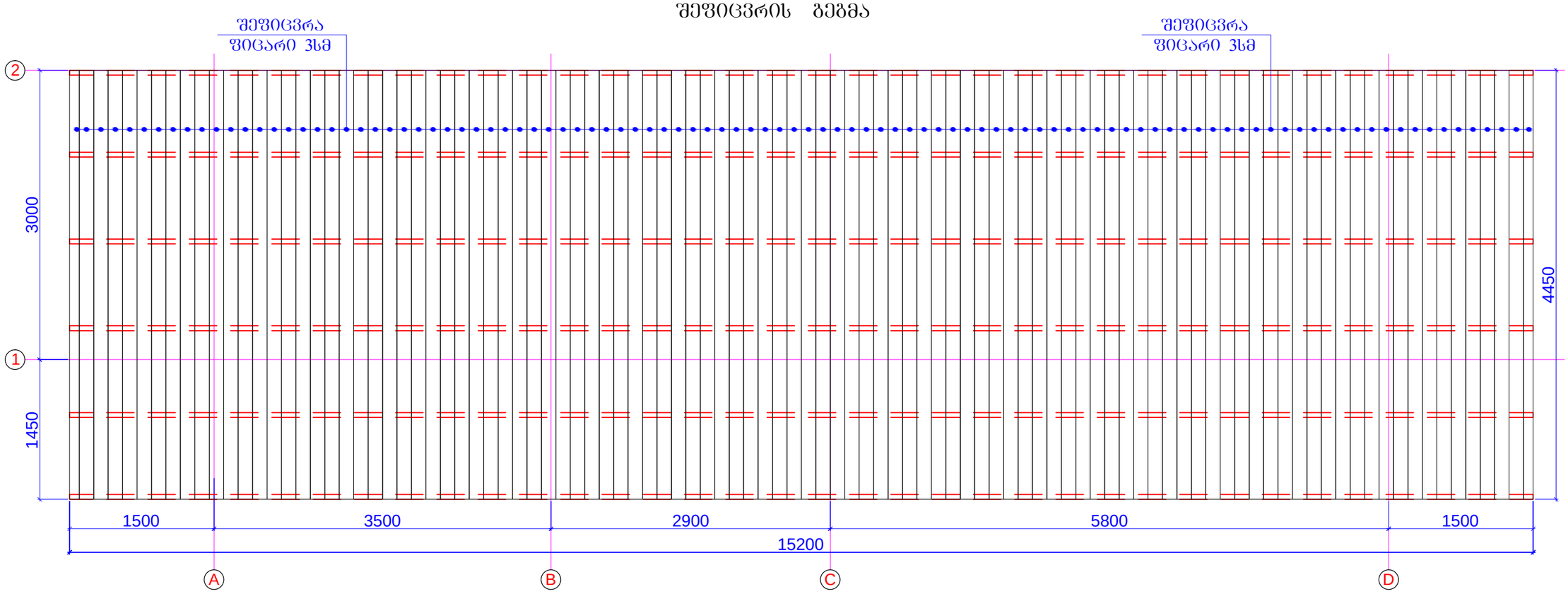

თანამდებობა	გვარი	თარიღი	ხელმოწერა	თბილისის ცენტრალური პარკი "ამფითეატრი-დამხმარე შენობა" კონსტრუქციული ნაწილი	სტადია	წერტ.	წერტლები
					მ.პ.	კ-7	---
არქმთარქიტექ.	ე.ოსეფაიშვილი						
არქმთ. კონსტრ.	ბ. ბარბაქაძე			შეფიცვრის გეგმა;	მასშტაბი	ასოციაცია "ატუ" თბილისი 2022	
შესასრულა	ბ. ყოფიაშვილი	2022წ			---		

კონსტრუქციის ჭრილი 1-1

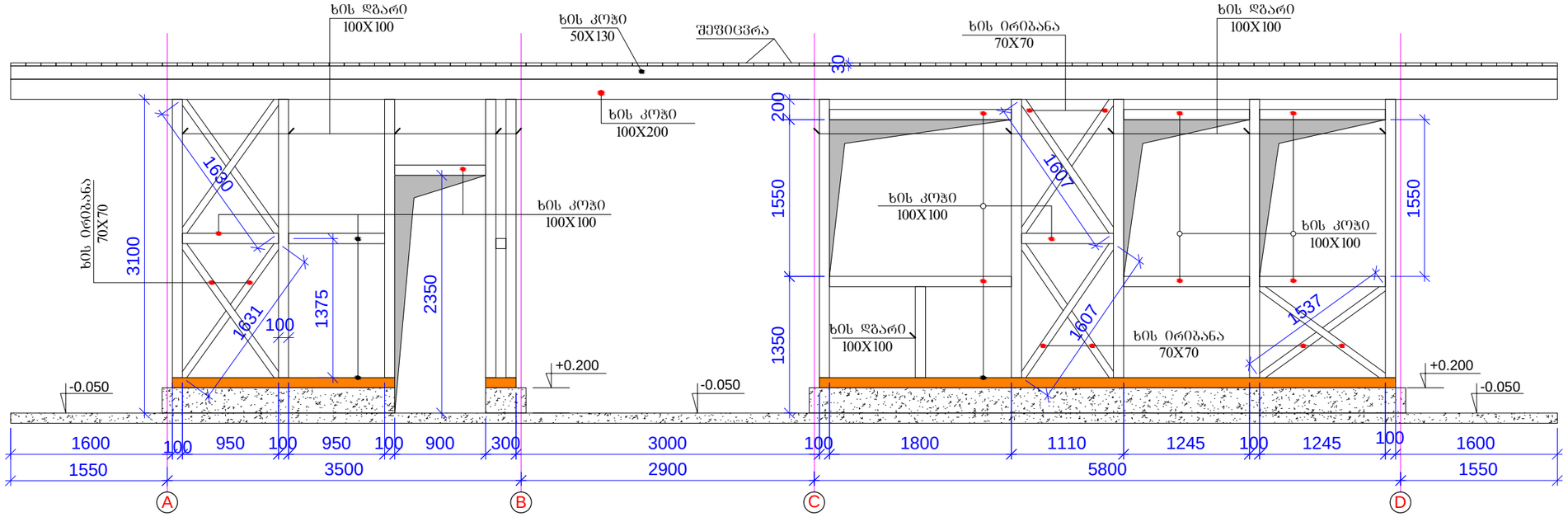

კონსტრუქციის ჭრილი 2-2

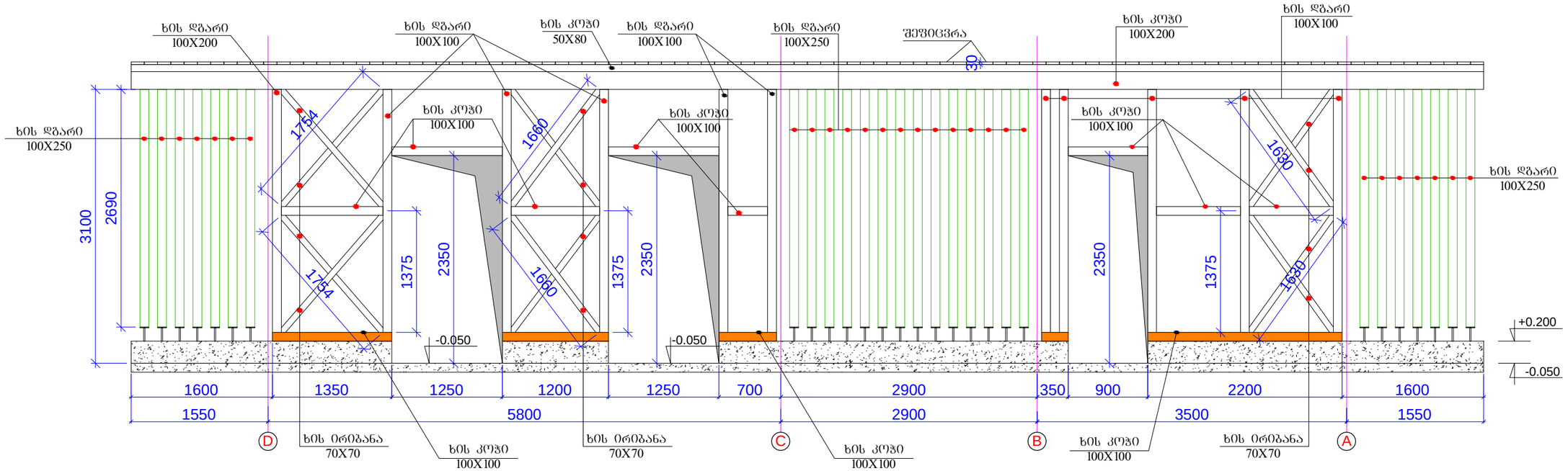

თანამდებობა	გვარი	თარიღი	ხელმოწერა	თბილისის ცენტრალური პარკი "ამფითეატრი-დამხმარე შენობა" კონსტრუქციული ნაწილი	სტადია	ფურც.	ფურცლები
					მ.პ.	კ-8	---
პრემთარძიტექ.	ე.ოსეფაიშვილი						
პრემთ. კონსტრ.	ბ. ბარბაქაძე			კონსტრუქციის ჭრილი 1-1; ჭრილი 2-2;	მასშტაბი	ასოციაცია "ატუ" თბილისი 2022	
შეასრულა	ბ. ყოფიაშვილი	2022წ			---		

შენიშვნა:
1. ხის მასალები უნდა დამუშავდეს ანტისეპტიკური და ხანძარმედეგი საღებავებით.

კონსტრუქციის ჭრილი 3-3

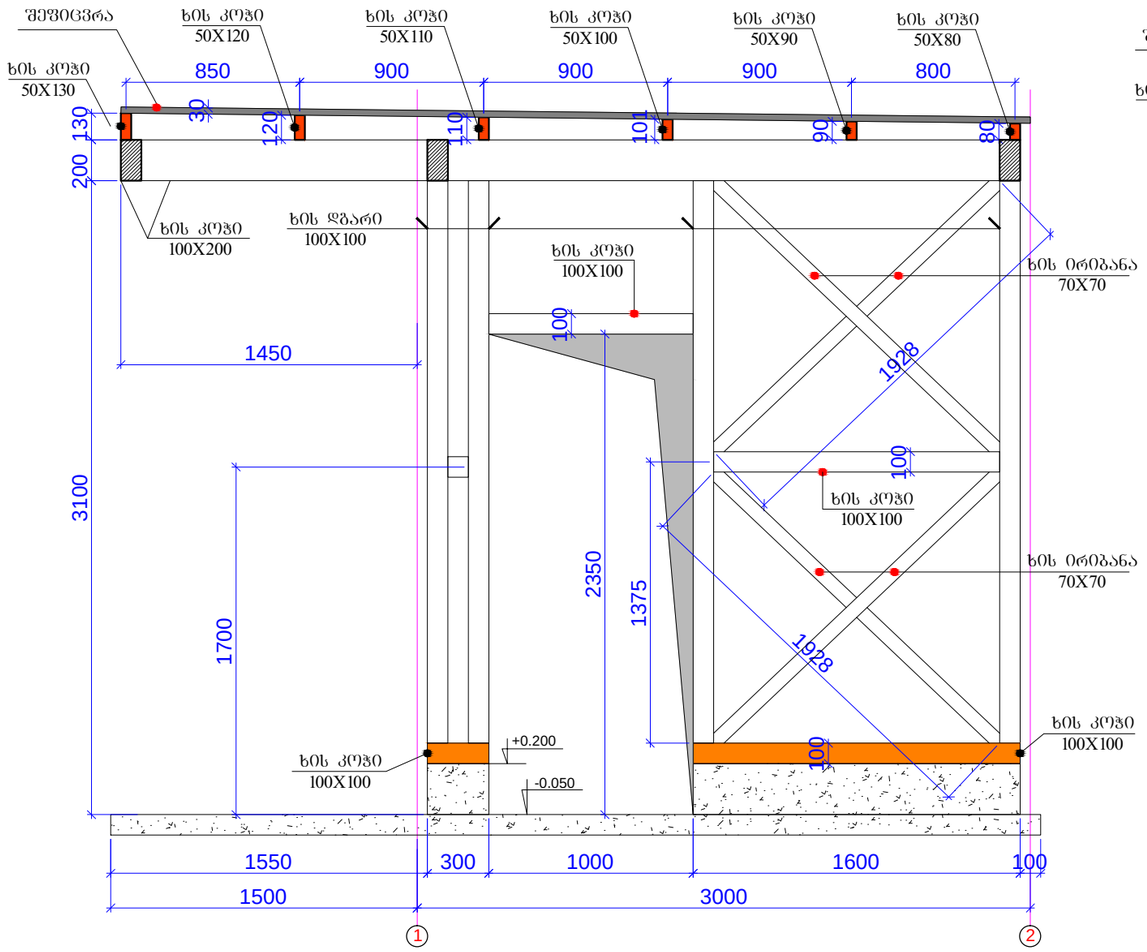

კონსტრუქციის ჭრილი 4-4

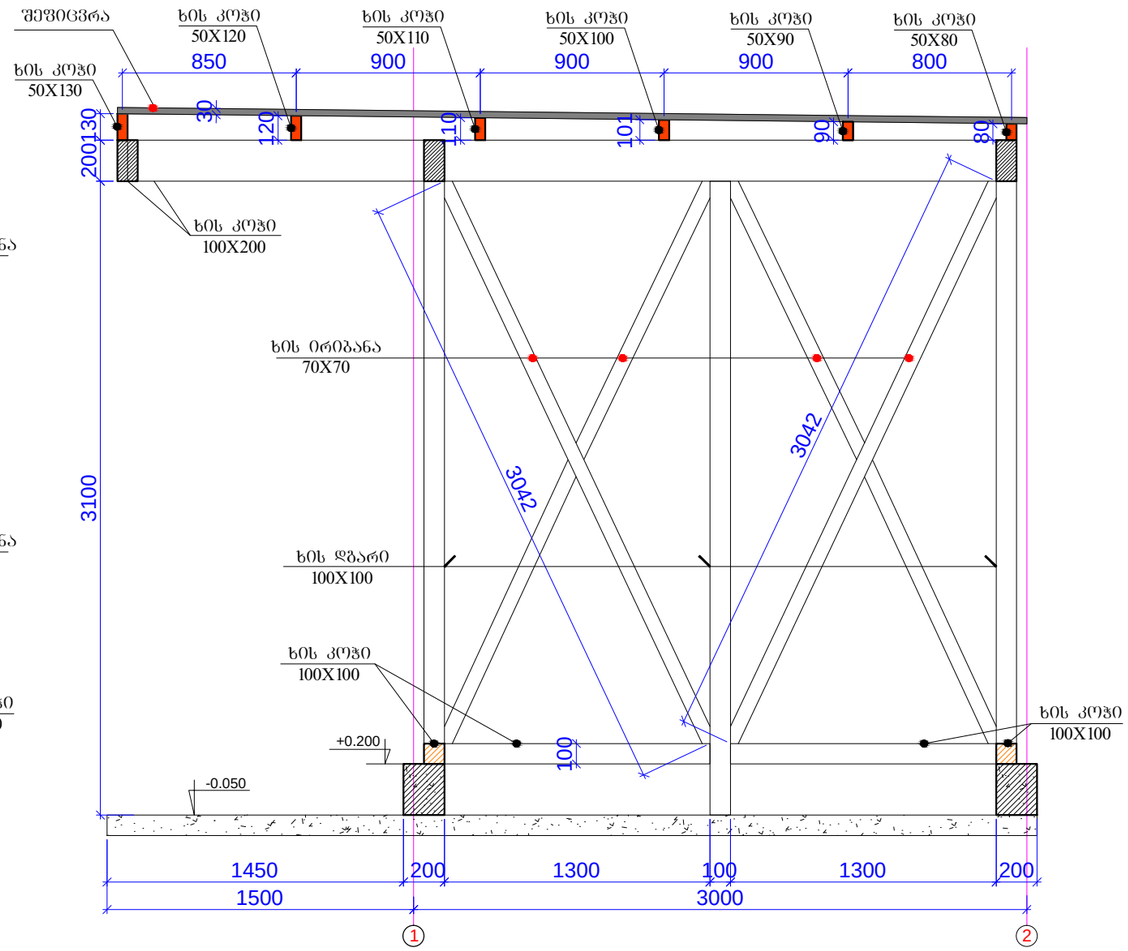

შენიშვნა:
1. ხის მასალები უნდა დამუშავდეს ანტისეპტიკური და ხანძარმედეგი საღებავებით.

თანამდებობა	გვარი	თარიღი	ხელმოწერა		სტადია	ფურც.	ფურცლები
				თბილისის ცენტრალური პარკი "ამფითეატრი-დამხმარე შენობა" კონსტრუქციული ნაწილი	მ.პ.	კ-9	---
არქმთარძიტექ.	ე.ოსეფაიშვილი						
არქმთ. კონსტრ.	ბ. ბარბაქაძე			კონსტრუქციის ჭრილი 3-3; ჭრილი 4-4;	მასშტაბი	ასოციაცია "ატუ" თბილისი 2022	
შესასრულა	ბ. ყოფილიშვილი	2022წ			---		

კონსტრუქციის ჭრილი 5-5

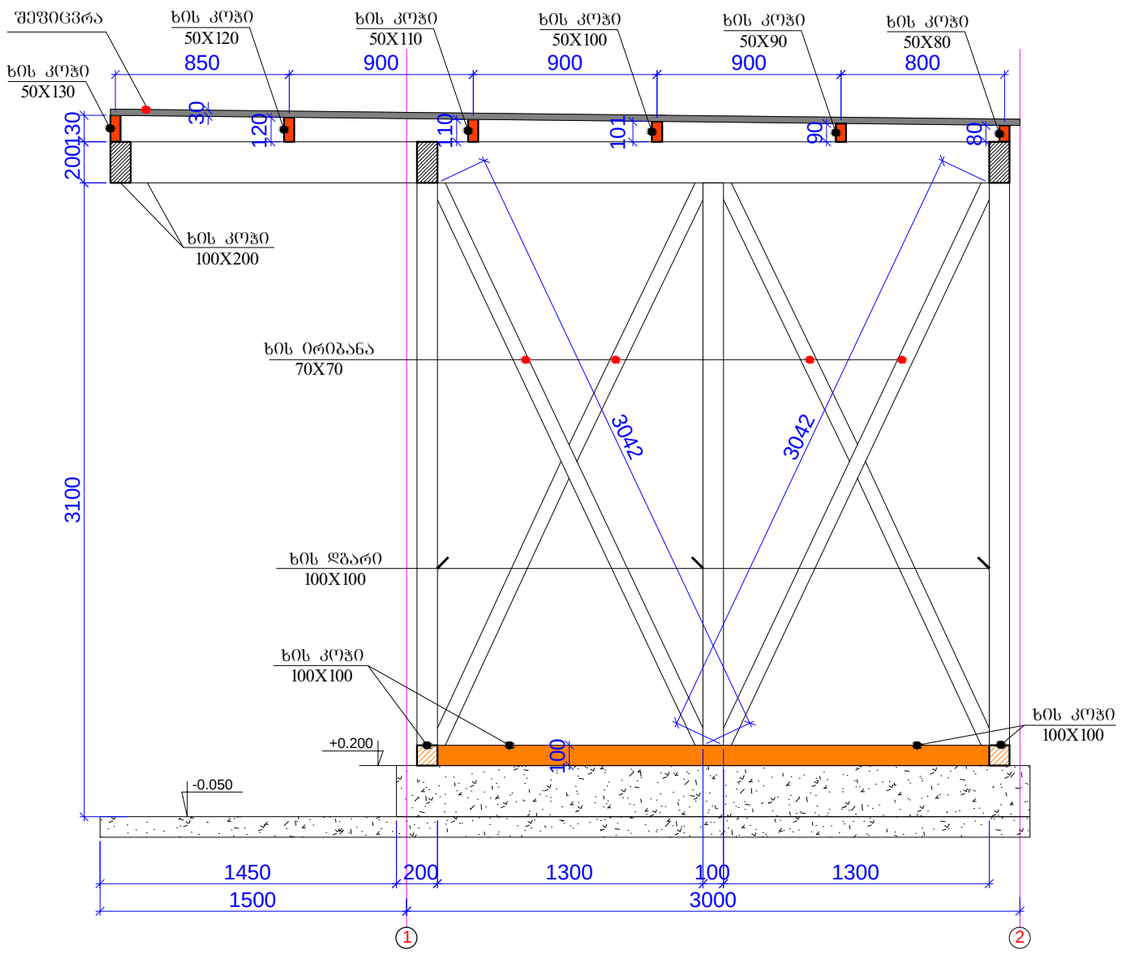

კონსტრუქციის ჭრილი 6-6

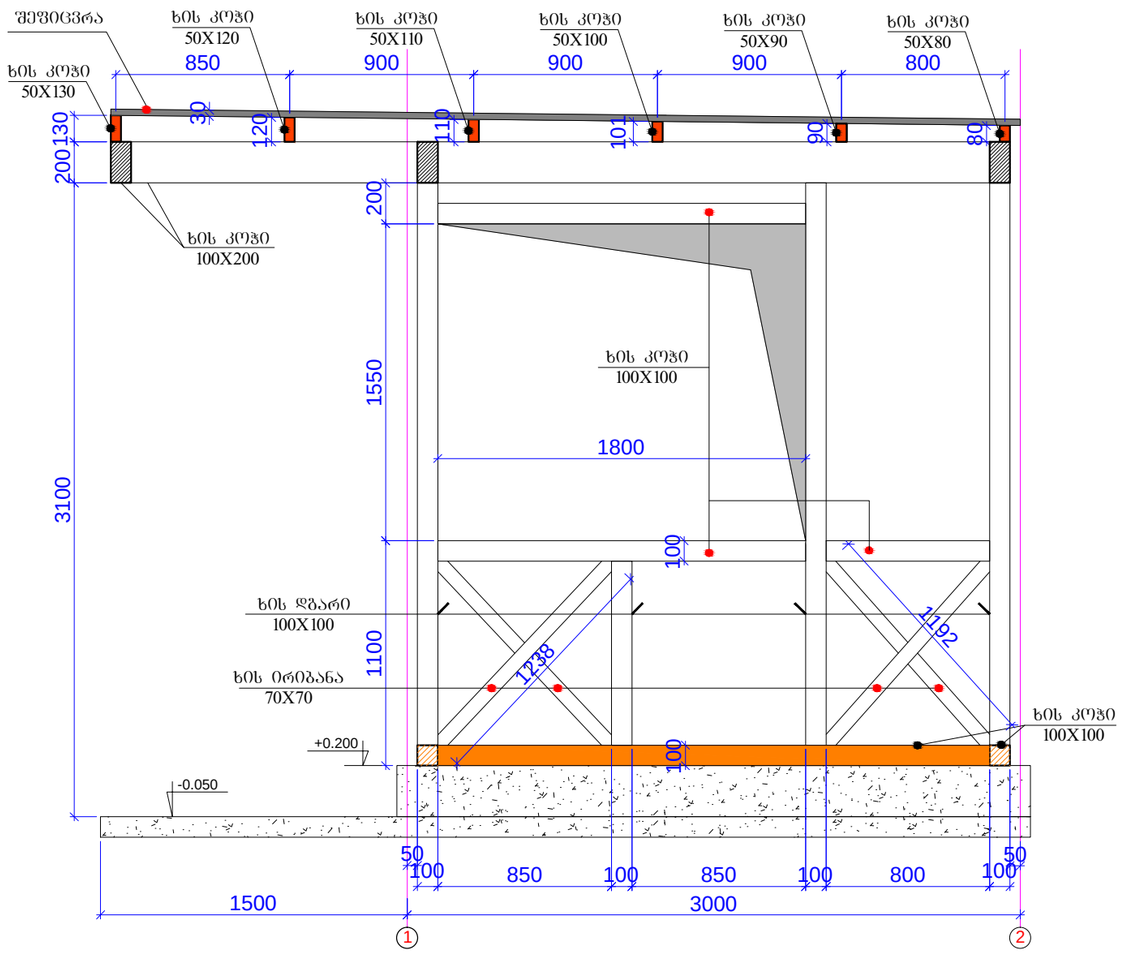

თანამდებობა	გვარი	თარიღი	ხელმოწერა		სტადია	ფურც.	ფურცლები
				თბილისის ცენტრალური პარკი "ამფითეატრი-დამხმარე შენობა" კონსტრუქციული ნაწილი	მ.პ.	კ-10	---
პრემარქიტექ.	ე.ოსეფაიშვილი						
პრმთ. კონსტრ.	ბ. ბარბაქაძე			კონსტრუქციის ჭრილი 5-5; ჭრილი 6-6;	მასშტაბი	ასოციაცია "ატუ" თბილისი 2022	
შეასრულა	ბ. ყოფიაშვილი	2022წ			---		

შენიშვნა:
1. ხის მასალები უნდა დამუშავდეს ანტისეპტიკური და ხანძარმედეგი საღებავებით.

კონსტრუქციის ჭრილი 7-7

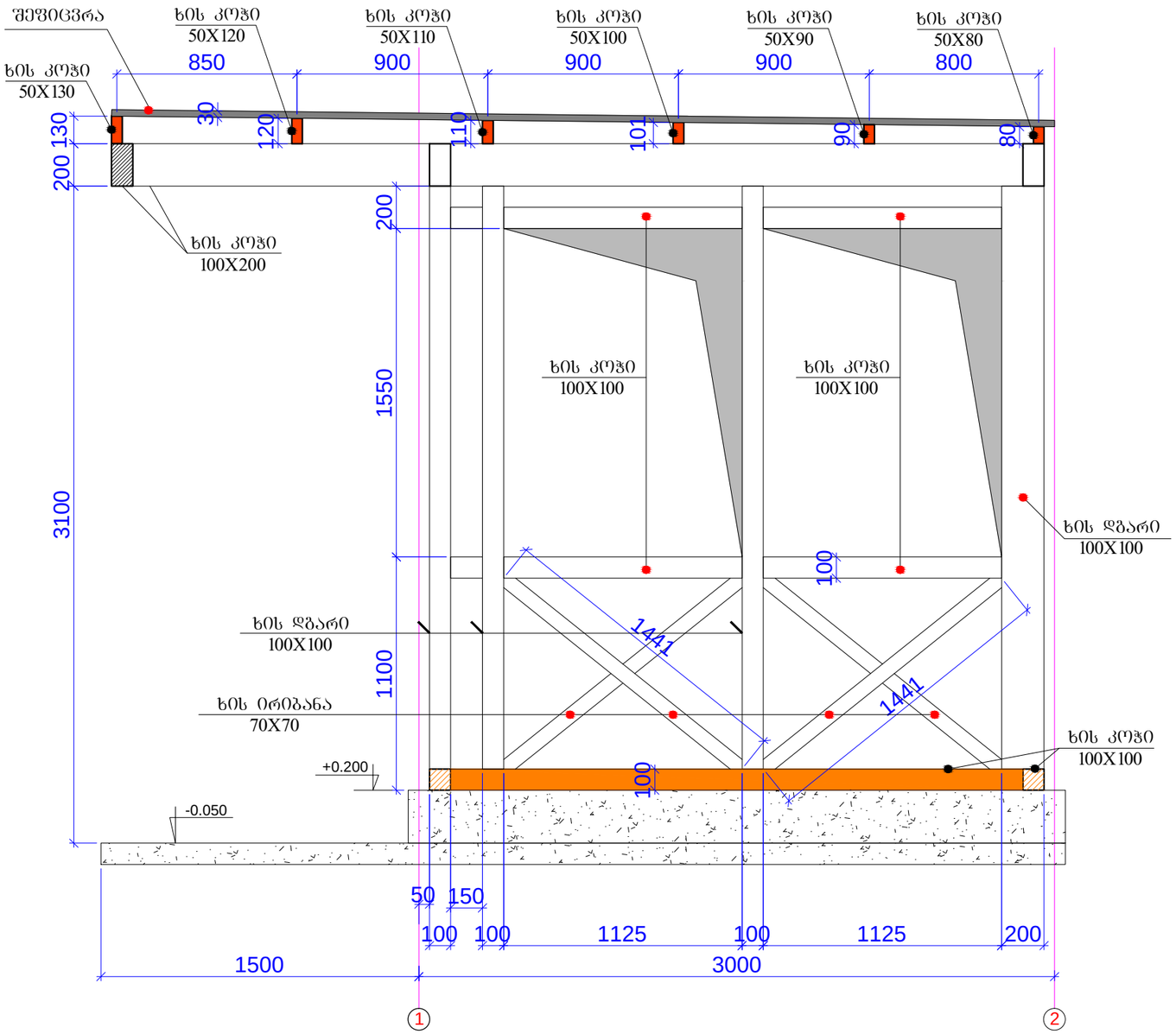

თანამდებობა	გვარი	თარიღი	ხელმოწერა	თბილისის ცენტრალური პარკი "ამფითეატრი-დამხმარე შენობა" კონსტრუქციული ნაწილი	სტადია	ფურც.	ფურცლები
					მ.პ.	კ-11	---
პრემთარქიტექ.	ე.ოხელფაიშვილი						
პრემ. კონსტრ.	ბ. ბარბაქაძე			კონსტრუქციის ჭრილი 7-7;	მასშტაბი	ასოციაცია "ატუ" თბილისი 2022	
შეასრულა	ბ. ყოგიაშვილი	2022წ			---		

შენიშვნა:
1. ხის მასალები უნდა დამუშავდეს ანტისეპტიკური და ხანძარმედეგი საღებავებით.

პერიმეტრის დგარის
დამაგრების კვანძი

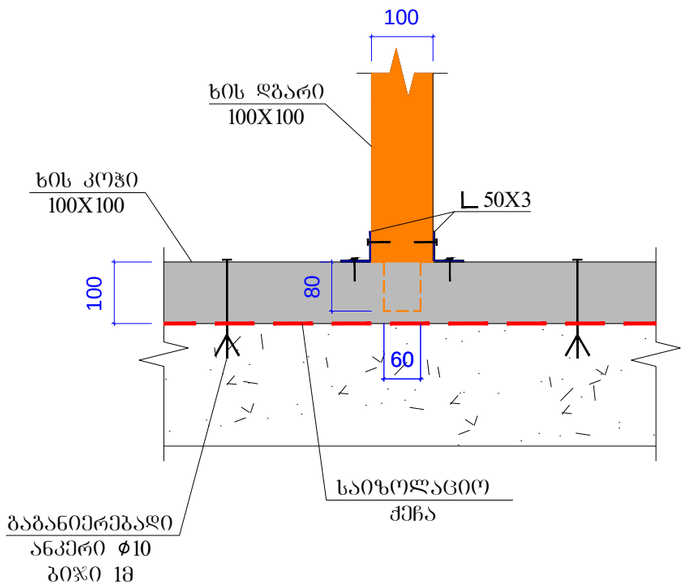

შუა დგარის
დამაგრების კვანძი

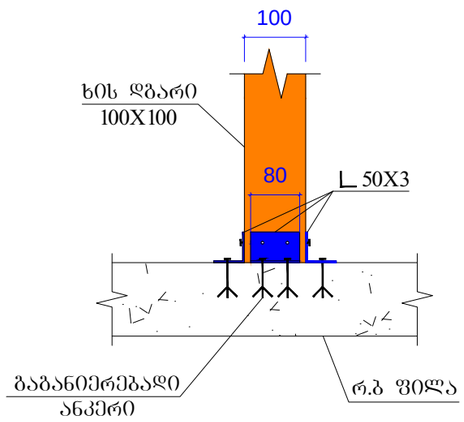

დგარის და კოჭების
შეერთების კვანძი 1

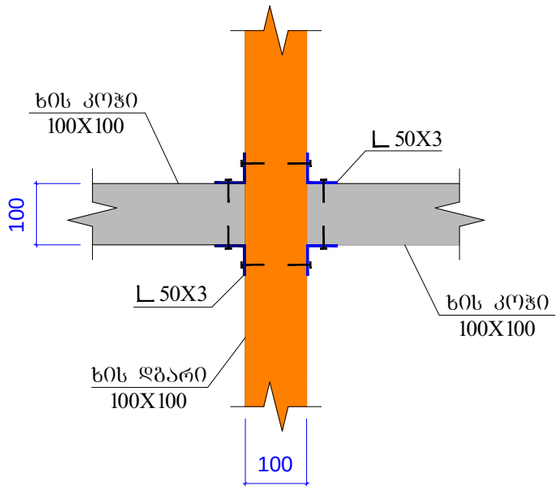

დგარის და კოჭების
შეერთების კვანძი 2

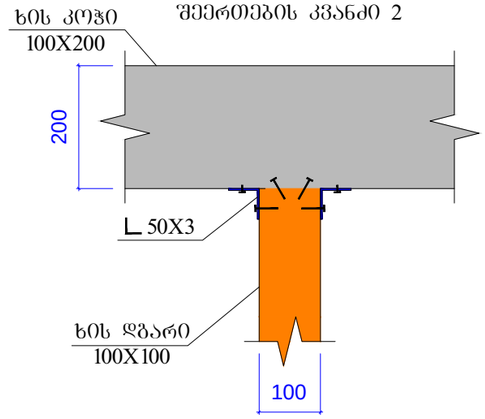

სახურავის კოჭების (კონსოლური)
შეერთების კვანძი 1

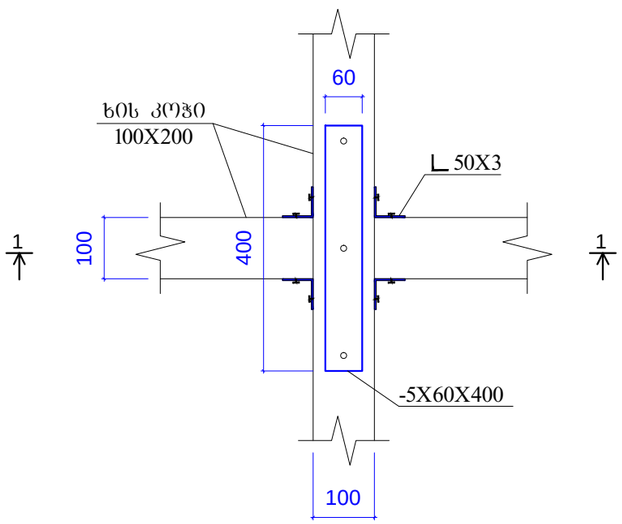

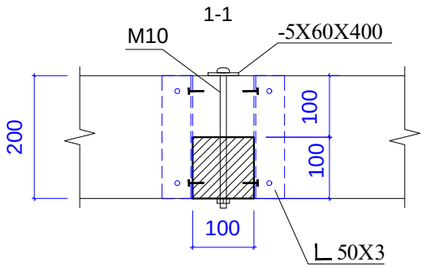

სახურავის კოჭების
შეერთების კვანძი 2

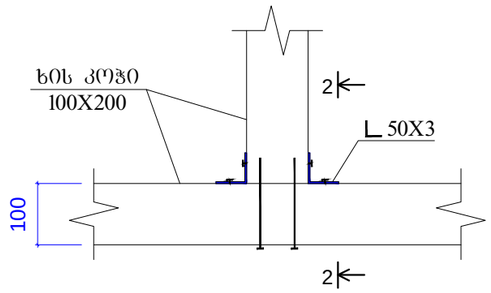

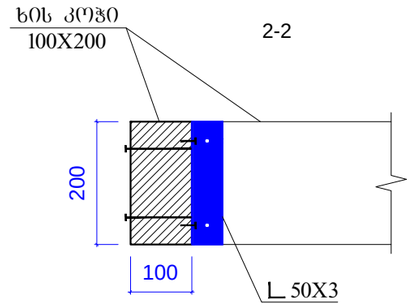

ხის მასალის ხარჯი:

ხის ძელი 100X100 - 132მ=1.32მ³
ხის ძელი 100X200 - 124მ=2.48მ³
ხის ძელი 100X250 - 77მ=1.93მ³
ხის ძელი 70X70 - 68მ=0.33მ³
ხის ძელი 50X130 - 15.2მ=0.1მ³
ხის ძელი 50X120 - 15.2მ=0.09მ³
ხის ძელი 50X110 - 15.2მ=0.083მ³
ხის ძელი 50X100 - 15.2მ=0.076მ³
ხის ძელი 50X90 - 15.2მ=0.068მ³
ხის ძელი 50X80 - 15.2მ=0.061მ³
ფიცარი (30მმ) - 68მ²=2.04მ³

ფოლადის მასალის ხარჯი:

კუთხოვანა 50X3 - 36მ=82კგ
ფოლ.ფურცელი -5X60X400 - 20ცალი=19კგ
გაგანიერებადი ანკერი ϕ10 - 35ცალი
M10 - 60ცალი

თანამდებობა	გვარი	თარიღი	ხელმოწერა	თბილისის ცენტრალური პარკი "ამფითეატრი-დამხმარე შენობა" კონსტრუქციული ნაწილი	სტადია	ფურც.	ფურცლები
					მ.პ.	კ-12	---
პრემთარეიტექ.	ე.ოსეფაიშვილი						
პრემთ. კონსტრ.	ბ. ბარბაქაძე			შეერთების კვანძები;	მასშტაბი	ასოციაცია "ატუ" თბილისი 2022	
შესრულა	ბ. ყოფიაშვილი	2022წ			---		

შენიშვნა:
1. ხის მასალები უნდა დამუშავდეს ანტისეპტიკური და ხანძარმედეგი საღებავებით.